Insulating Concrete Forms (ICF)
Building System

IntegraSpec®

Facile à utiliser coffrage isolant

Par Phil-Insul Corp.

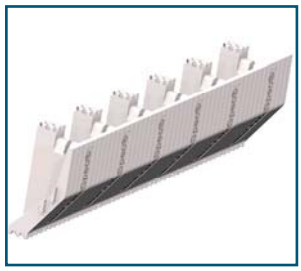

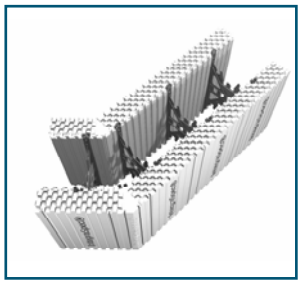

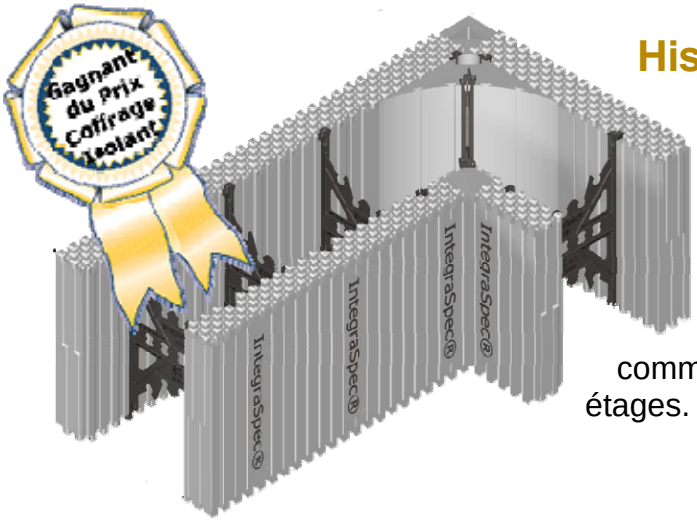

Histoire . . . .

Le système de construction **IntegraSpec®** est établi sur l'intégrité, la compétence, la discipline financière et la gestion responsable des affaires afin d'atteindre deux objectifs: la qualité et la performance. C'est-à-dire, la qualité et la performance pour accroître la rentabilité des projets de construction d'immeubles résidentiels, commerciaux, industriels et spéciaux d'un ou de plusieurs étages.

Caractéristiques . . . .

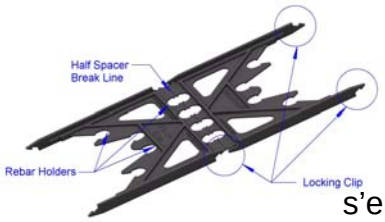

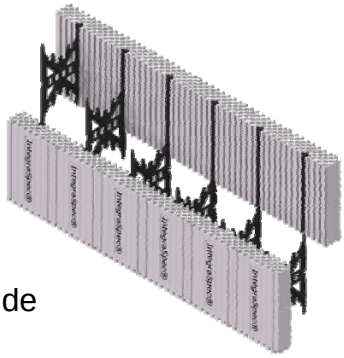

Le système de construction **IntegraSpec®** est constitué d'éléments de coffrage permanents en PSE (polystyrène expansé) et convient parfaitement à la construction de bâtiments de tous genres. Les éléments de coffrage **IntegraSpec®** sont simplement empilés les uns sur les autres et s'enclenchent ensemble grâce à un système d'ancrage rapide qui permet aussi l'insertion, au besoin, de tiges de métal (acier d'armature). Une fois le processus de pose et d'alignement du système terminé, le béton est coulé. La structure du mur qui en résulte est isolée et prête à recevoir la finition intérieure et extérieure. Le système de construction **IntegraSpec®** offre une solution rapide et économique en alliant coffrage, isolation, montants, fourrure, pare-vapeur, pare-vent et revêtement primaire en une seule opération.

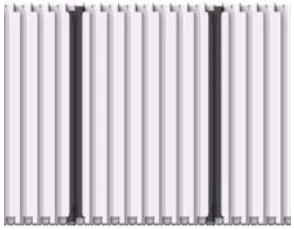

La face intérieure du panneau est dotée de rainures en queue d'aronde qui assurent une bonne adhérence au béton et facilitent aussi l'écoulement du béton.

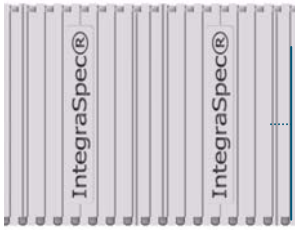

La face extérieure du panneau porte des marques (facilement identifiables à tous les 8 pouces (20 cm)) qui indiquent l'emplacement des montants/ fourrures (inserts de plastique) dans lesquels s'insèrent facilement les entretoises lors de l'assemblage du mur, et sur lesquels sont fixés les revêtements de finition intérieure ou extérieure. .

Les inserts de plastique sont moulés à l'intérieur des panneaux à entraxe de 8 pouces (20 cm) et servent de montants ou de fourrure (largeur de 1 5/8 pouces (41 mm)). Ces inserts ont aussi pour but de renforcire et d'empêcher la déformation et la compression des panneaux lors de la coulée. Ils servent aussi de glissière pour les entretoises. Sa partie en forme de glissière affleure l'intérieur des panneaux et son extrémité évasée facilite l'insertion des entretoises.

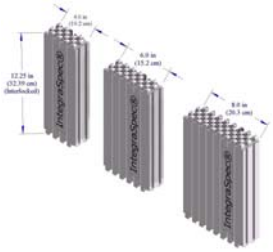

Les panneaux IntegraBucks permettent permet le coffrage et l'installation précise et plus rapide des faux cadres, comprend des lattes pour fixer les fenêtres et cadres de portes. Ces panneaux s'insèrent dans les queues d'aronde du panneau

IntegraSpec®
Une opération, 5 résultats:

1.) Mur monolithique en béton armé
2.) Isolement thermique supérieur
3.) Insonorisation supérieur
4.) Montants/fourrures verticaux
5.) Par Air - Vapeur

- **Une Opération**
- **Un Entrepreneur/Équipe**
- **Temps Réduit**

Phil Insul Corp.

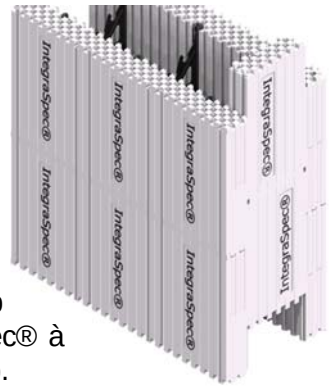

Selon Mr. Michel Philippe, Président, Phil-Insul Corp.

"Le béton isolé a toujours eu le potentiel de diminuer les coûts et temps de construction, de fournir d'exceptionnelle réduction d'énergie, qualité d'air intérieur, insonorisation supérieur, résistance au feu et de diminuer le les coûts d'entretien et d'opération. ***IntegaSpec®*** *est votre meilleur choix comme système de coffrage isolant et pour vous offrir ces avantages".*

La qualité et performance d`**IntegraSpec®** fournit au constructeurs une avantage en offrant un produit plus avancé, de fine pointe et tout en augmentant les revenues. Beaucoup de prix de mérite ont été gagnés suite à la reconnaissance et contribution qu'IntegraSpec® à fournit à l'industrie du bâtiment et plus spécifiquement à l'industrie des coffrages isolant (ICF).

Récompenses…

ICF BUILDER

Prix Mérite pour le Meilleur et Plus Gros Project Commerciale et le Prix Mérite Globale pour le Meilleur Project en Coffrage Isolant.

Résidence pour âgés - Conservatory Pond

Ces Prix mérite pour la complexité de conception globale d'une résidence pour gens âgés "Conservatory Pond Retirement Home", comprenant un assortiment de mur de 6 et 8 pouces (15 cm et 20 cm), système de coffrage exclusif "IntegraBucks" et "IntegraHeaders" pour ouvertures, dalles de béton évidée / pré-fabriqué, combinaison de revêtement en stuc acrylique et maçonnerie ainsi que le béton exposé sur une face du mur (pour les puits d'ascenseurs) et unique à **IntegraSpec®**.

Institutionnel

Projet: Asile Dolomiti
Localité: Bolzano, Italie
Caractéristiques:
Périmètre de l'étage enterré avec 18 fenêtres incorporées et mur de béton armé de 30 cm
Périmètre comprenant cantines et salles de réunions. Réalisation et conception très rapide.

"Simplicité et Efficacité"

Commerciale

Projet: Holiday Inn Hotel & Suites
Localité: 1000 Islands, Gananoque
Caractéristiques:
Légèrement enterré (mur 30 cm)
Autres étages (mur 30 et 20 cm)

Isolation thermique et insonorisation parfaite. Optimisation des coûts d'opération et de gestion de l'hôtel

"Longue Vie et Durabilité"

Résidentielle

Projet: Maison Gagnon
Localité: Bromont, Quebec
Caractéristiques:
Murs de périmètre (30 cm)
Murs intérieurs (20 cm)

Construction simple et isolement thermique très efficace. Optimisation des coûts d'opération et de gestion.

"Temps de Construction Réduit"

La qualité et la performance d'IntegraSpec® signifient:

Design	Coulage du béton	Après le coulage	Immeuble fini
Système de construction breveté et à la fine pointe de la technologie, conçu avec expertise et évaluation en chantier, incluant expérience en construction, études technique et conception par ordinateur.	Mise en place, alignement et échafaudage rapide et sans problème. Un système avec enclenchement breveté qui élimine complètement l'éclatement, déformation, flottaison et compression des éléments de coffrage lors de la coulée du béton. .	Les murs sont parfaitement droits et plats. Le design des panneaux brevetés empêche la déformation des éléments de coffrage. La structure des murs est entièrement isolée et est prête à recevoir les revêtements de finition intérieure et extérieure.	Par rapport aux autres méthodes de construction, ce système permet de construire des immeubles plus solides, plus durables, mieux isolés et moins coûteux et ce, plus rapidement que les méthodes de construction traditionnelles.

Spécifications Générales

Brevets

- CCMC # 12938-R
- Code national du bâtiment, Canada / CMHC
- Minister's Ruling (ON) 04-19-123 (12938-R)
- ICC # ESR-1147 (USA)

Principe de structure du mur

- Mur de béton, structure monolithique

Surface extérieure / bloc droit

- 4.08 pi^2, 0.38 m^2

Volume de béton requis/bloc droit

	Impérial	Métrique
4" Espace	0.050 vg^3	0.038 m^3
5" Espace	0.063 vg^3	0.049 m^3
6" Espace	0.076 vg^3	0.058 m^3
8" Espace	0.101 vg^3	0.077 m^3
10" Espace	0.126 vg^3	0.096 m^3
12" Espace	0.151 vg^3	0.115 m^3

Patents

- US Patent No. 5,428,933
- Canadian Patent No. CA 2142517

Matériel

- HIPS+ type II retardateur de flamme EPS

Résistance Thermique

- R-22+ per ASHRAE Fundamentals (1997)

Résistance au Son

- STC minimum (Degré de transmission de son) = 50+

Résistance au Feu

- température de liquéfaction @ 705° F (374° C)
- combustion spontanée @ 842° F (450° C)
- par DIN 54 836
- profilé en C 8" c.c.

Hauteur de coulée

- jusqu'à 10 pieds, 3.1 mètres de coulée continue

Coupes Types

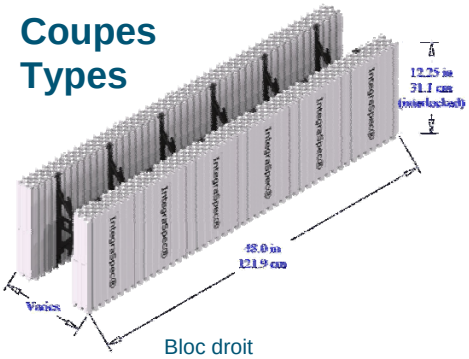

Bloc droit

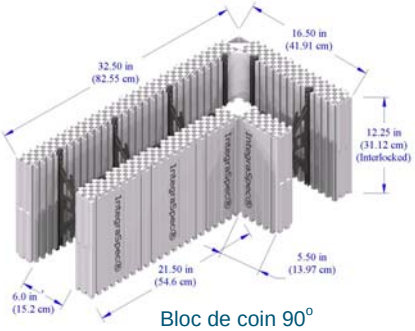

Bloc de coin 90°

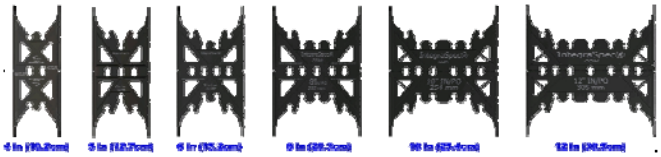

Espaceurs, largeurs variées
Épaisseurs de béton différentes

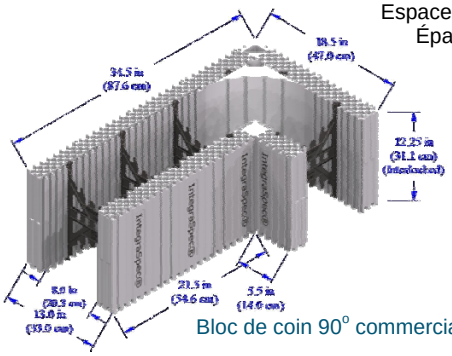

Bloc de coin 90° commercial

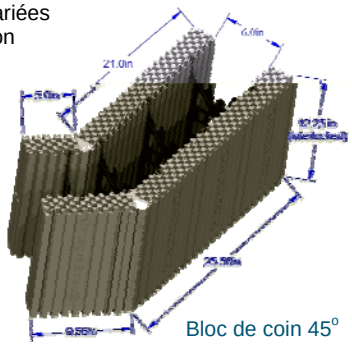

Bloc de coin 45°

Coupes de l'extrémité

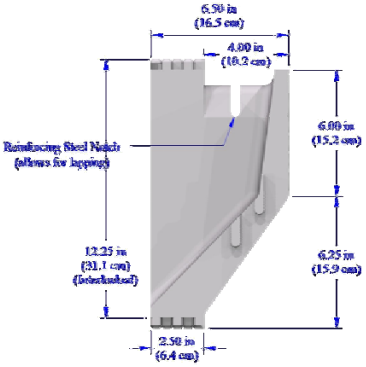

Panneau de brique

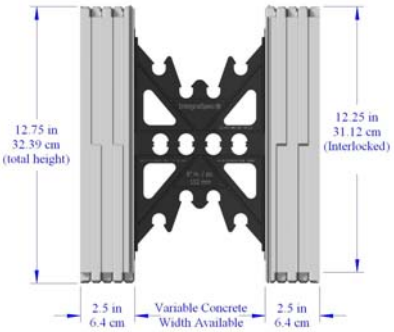

Coupe de l'extrémité

Insulating Concrete Form Association

GREEN PRODUCT CONSTRUCT CANADA

PS

LEED

CHANGE FOR THE BETTER WITH ENERGY STAR

IntegraSpec®

Systèmes de Construction en Coffrage Isolant(ICF)

Bureau chef: tel (800) 382-9102

Site internet: www.integraspec.com

PIC-FR-08.07.21

DISTRIBUÉ PAR: